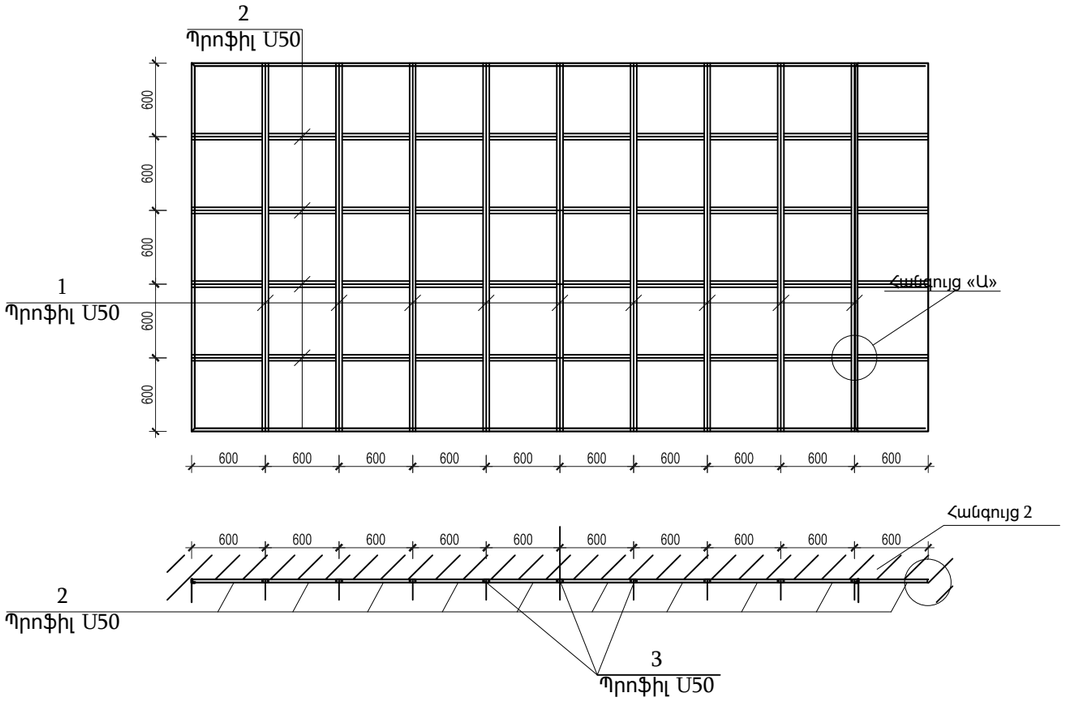

Հանգույց «Ա»

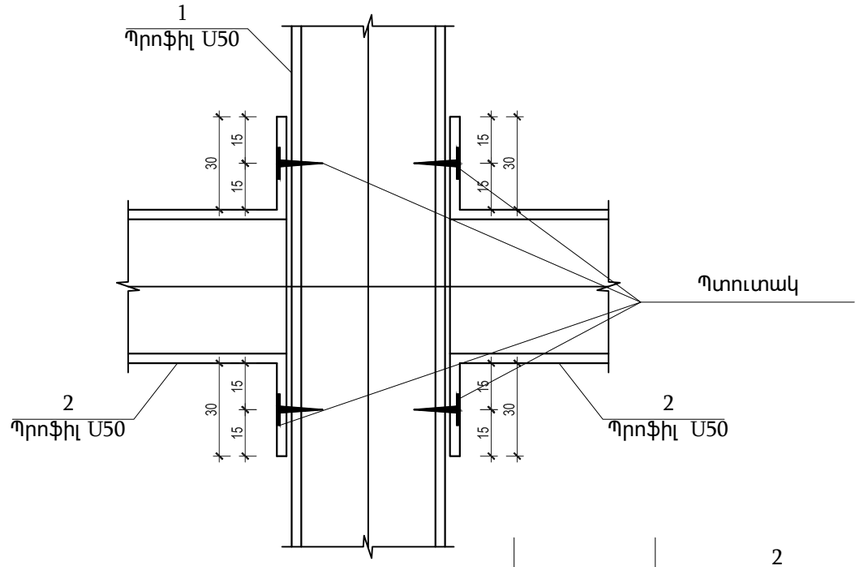

Առաստաղից ամրացման սխեմա

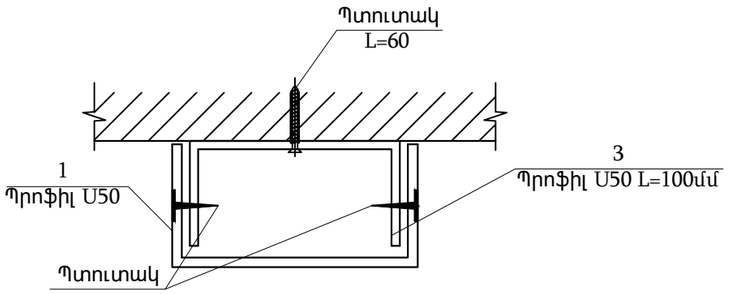

Հանգույց «2»

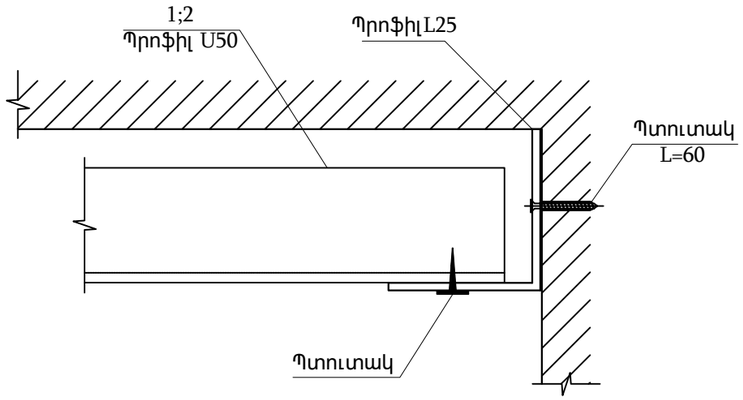

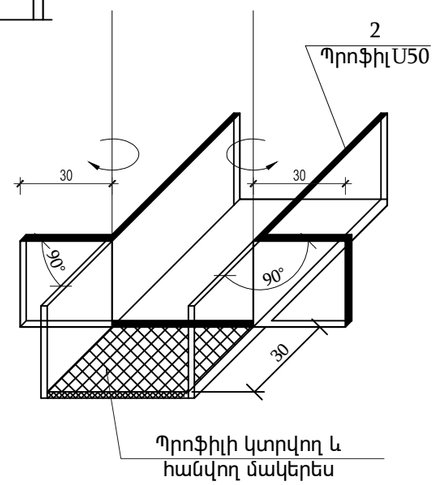

ԾԱՆՈԹՈՒԹՈՒԹՅՈՒՆ

1. Սխեման կիրառել գիպսաստվարաթղթե և «Արմսթրոնգ» տիպի կախովի առաստաղների համար
2. Գիպսաստվարաթուղթը և Արմսթրոնգ» տիպի կախովի առաստաղի սալիկները ամրացնել ինքնապարուրակվող պտուտակներով

ԾՐԱԳՐԻ ԱՌԱՁԱԳՐԱՆՔ՝ TAT-05				ԱԲՈՎՅԱՆԻ ՄԱՆԿԱՊԱՐՏԵԶԻ ԿԱՌՈՒՑՈՒՄ			
ՆԱԽԱԳԾ.	Տ. ԱՂԱՍԱՐՅԱՆ			ՃԱՐՏԱՐԱՊԵՏԱԿԱՆ ԼՈՒԾՈՒՄՆԵՐ	ՓՈՒԼ	ԹԵՐԹ	ԹԵՐԹԵՐ
ՆԱԽԱԳԾ.	Թ. ՀՄԱՅԱԿՅԱՆ				ԱՆ	ՃԼ-20	34
ՆԳՃ	Գ. ՀՈՎՀԱՆՆԻՍՅԱՆ			ԿԱԽՈՎԻ ԱՌԱՍՏԱՂԻ ԱՄՐԱՑՄԱՆ ՍԽԵՄԱ	INTER energia	ԻՆՏԵՐ էներգիա ՍՊՄ	
ՊԱՇՏՈՆ	ԱԶԳԱՆՈՒՆ	ՍՏՈՐԱԳՐ.					